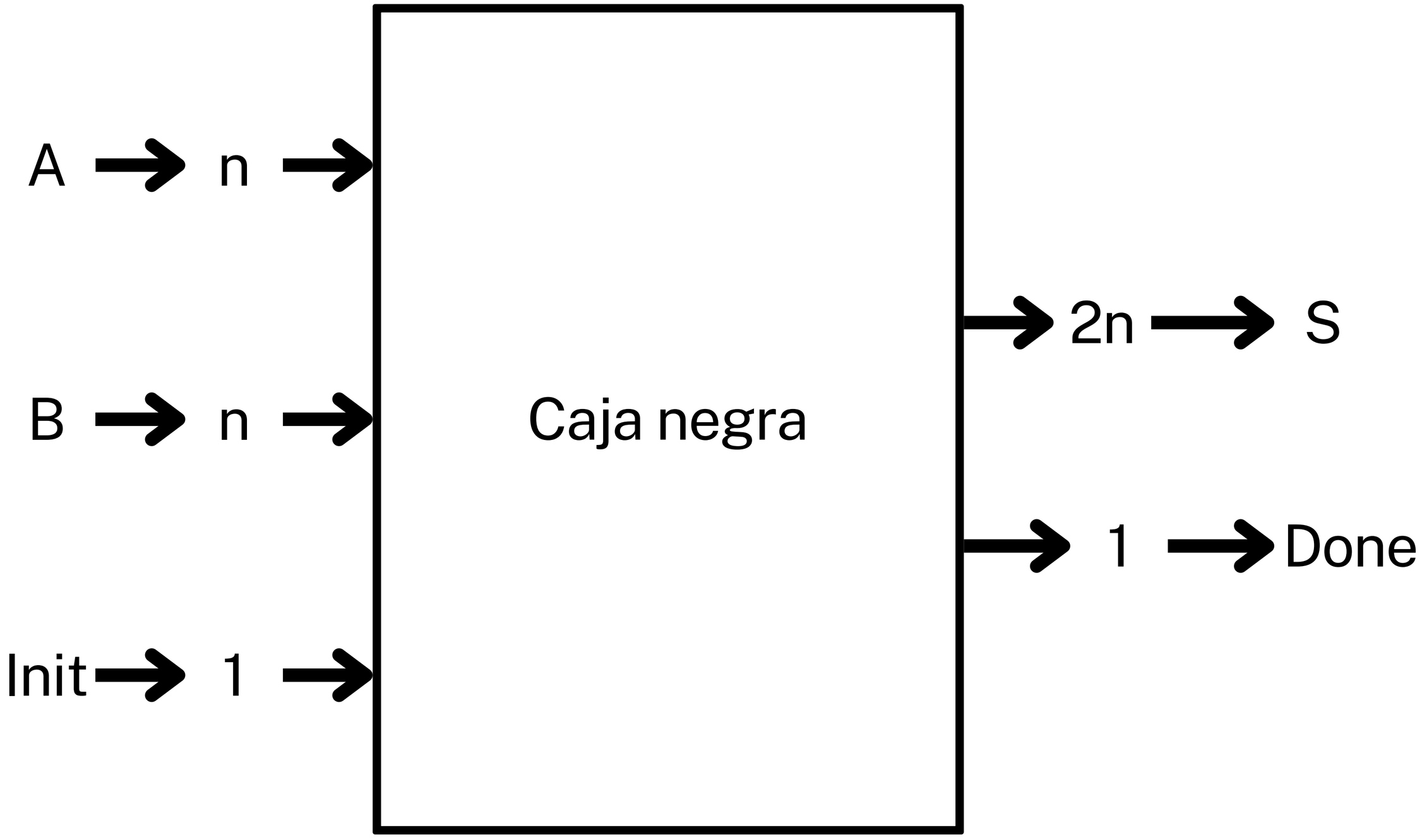
A
n
B
n
Init
1
Caja negra
2n
S
1
Done

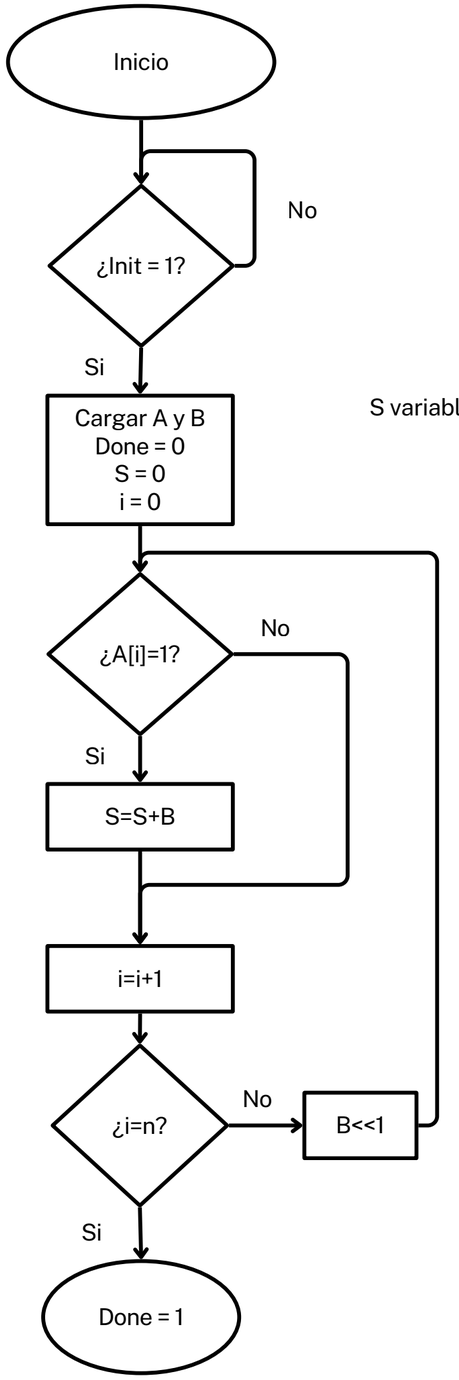

A es el multiplicando
B es el multiplicador
S variable dónde guarda el valor de las sumas
i es el incrementador

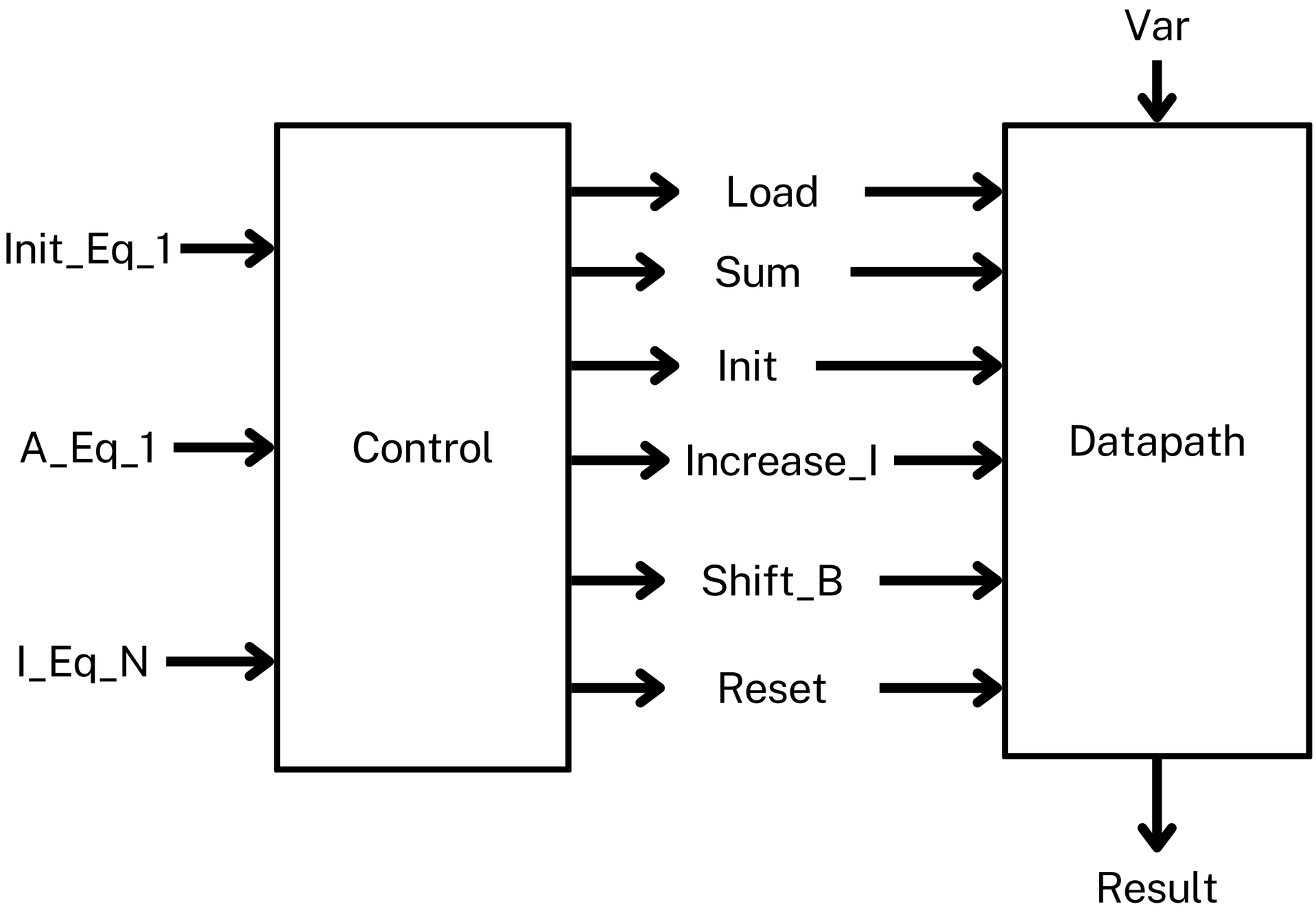
Var
Init_Eq_1
A_Eq_1
I_Eq_N
Control
Load
Sum
Init
Increase_I
Shift_B
Reset
Datapath
Result

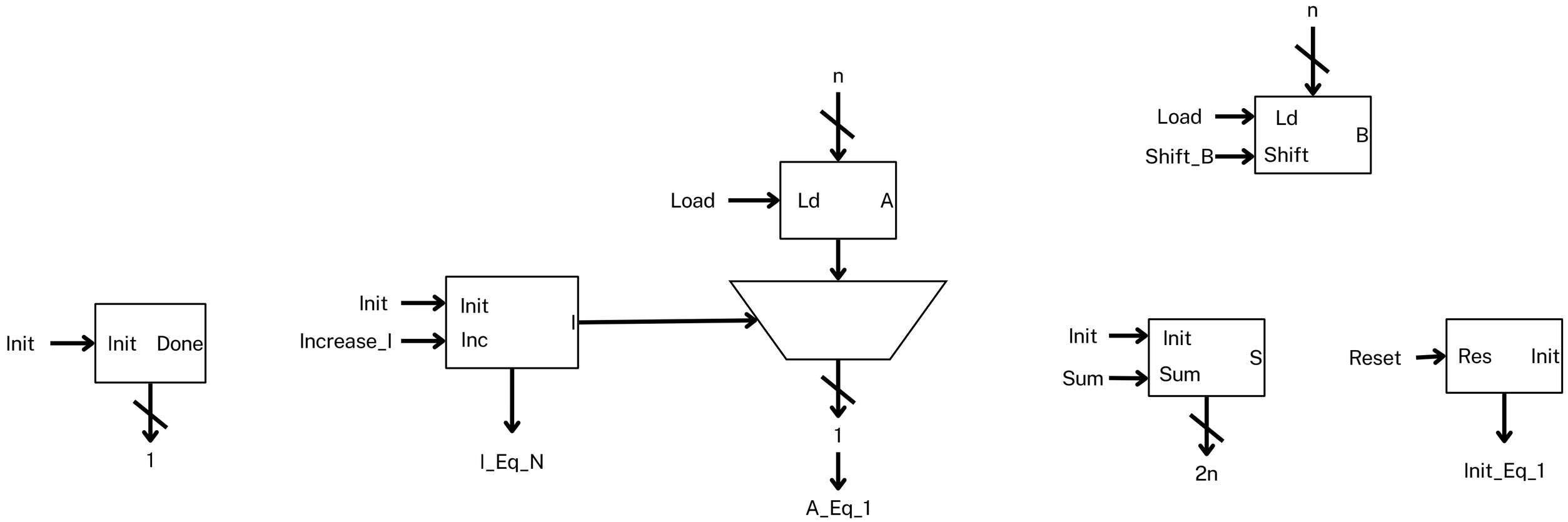
n
Load
Ld
A
n
Load
Ld
B
Shift_B
Shift
Init
Init
Done
1
Init
Increase_I
Init
Inc
I
I_Eq_N
1
A_Eq_1
Init
Init
Sum
Sum
S
2n
Reset
Res
Init
Init_Eq_1

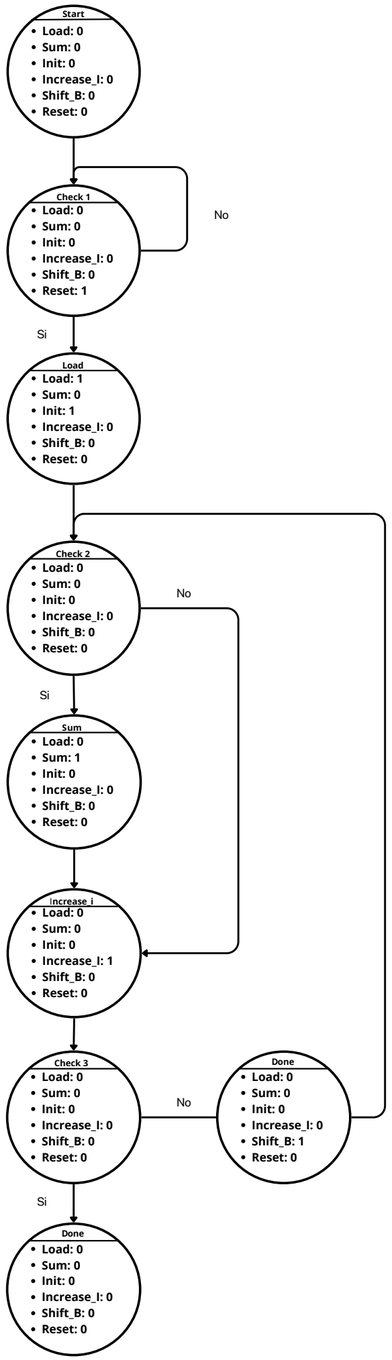
Start
Load: 0
Sum: 0
Init: 0
Increase_I: 0
Shift_B: 0
Reset: 0
Check 1
Load: 0
Sum: 0
Init: 0
Increase_I: 0
Shift_B: 0
Reset: 1
No
Si
Load
Load: 1
Sum: 0
Init: 1
Increase_I: 0
Shift_B: 0
Reset: 0
Check 2
Load: 0
Sum: 0
Init: 0
Increase_I: 0
Shift_B: 0
Reset: 0
No
Si
Sum
Load: 0
Sum: 1
Init: 0
Increase_I: 0
Shift_B: 0
Reset: 0
increase_i
Load: 0
Sum: 0
Init: 0
Increase_I: 1
Shift_B: 0
Reset: 0
Check 3
Load: 0
Sum: 0
Init: 0
Increase_I: 0
Shift_B: 0
Reset: 0
No
Done
Load: 0
Sum: 0
Init: 0
Increase_I: 0
Shift_B: 1
Reset: 0
Si
Done
Load: 0
Sum: 0
Init: 0
Increase_I: 0
Shift_B: 0
Reset: 0